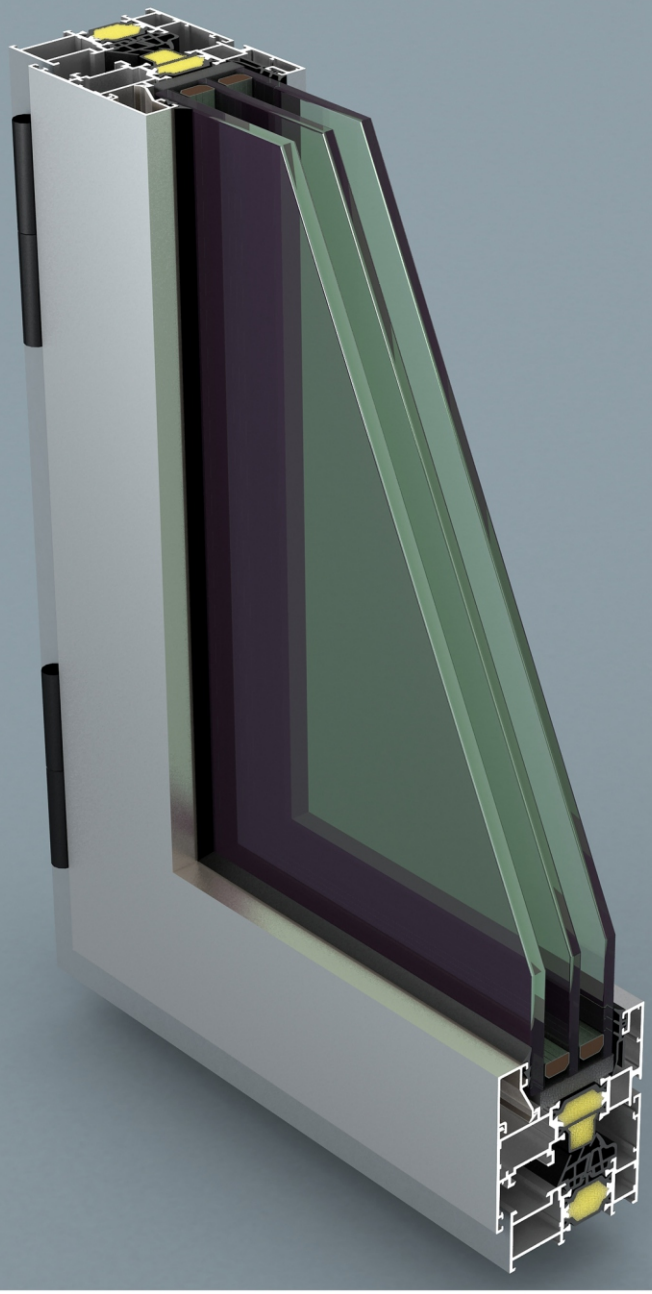

65 Óptima

www.alugom.com

Ventajas del aluminio

Más allá del CTE, el aluminio es sostenible (equilibrio de una materia con los recursos de su entorno. Por extensión se aplica a la explotación de un recurso por debajo del límite de renovación del mismo), durante todo su ciclo de vida ya que además de ser uno de los materiales más abundantes en la corteza terrestre:

- **El material del futuro**. El aluminio no tiene límites de formas y colores. No generan problema alguno una vez instaladas independientemente de su forma, medida y orientación
- **Material inagotable**. La Bauxita, material del que se obtiene el aluminio constituye aproximadamente el 8% de la corteza terrestre, es el tercer elemento más abundante del planeta
- **El Aluminio** es 100 % **reciclable**. Puede refundirse con bajos costes de energía indefinidamente. Cuantas más veces se recicle, más económico resulta, con su consiguiente ahorro de energía.
- **Su tasa de recuperación** en edificación es mayor al 85 %
- Con el **reciclado del aluminio** se ahorra un 95 % de la energía utilizada en su producción inicial, sin riesgo de alteración en sus propiedades.
- El aluminio es un material **respetuoso con el medio ambiente y ecológico**. En caso de incendio no se originan gases nocivo. La aplicación de sistemas de carpintería con Rotura del Puente Térmico puede ahorrar hasta un 40 % de la energía susceptible de perderse por la ventana.
- Material de excelentes prestaciones, **durabilidad y resistenci**a a la corrosión, soporta la radiación ultravioleta, y por lo tanto una muy larga vida útil. El aluminio es inalterable con el paso del tiempo. No se estropea ni se deforma. Las estructuras creadas con aluminio mantienen sin necesidad de tomar medidas, su superficie con las mismas cualidades que el primer día.
- **Excelente relación resistencia/peso**. Con un peso específico de tan solo 2,7 g/cm^3, es un material muy ligero y tiene una resistencia muy elevada que puede calcularse con máxima precisión. El aluminio cumple todas las exigencias de rendimiento y reduce al mínimo las cargas en la estructura de soporte. Eso lo convierte en un material perfecto para los trabajos de rehabilitación de edificios
- **Maleabilidad y versatilidad en su diseño y aplicación**. Diseño flexible y estético. Los perfiles de aluminio pueden adoptar cualquier forma.
- Presenta **amplias posibilidades de construcción y aperturas y tipologías** que lo hacen disponer de soluciones ilimitadas para el diseño de sus proyectos. Además tiene la posibilidad de un amplio abanico de acabados. Es el material ideal para la arquitectura moderna.
- **Incombustibilidad y gran resistencia al fuego**. El rango de fusión de las aleaciones de aluminio empleadas en algunos casos es superior a 600º C, además su buena conductividad térmica hace que el calor se distribuya rápidamente por toda la masa, impidiendo grandemente las fusiones locales en caso de incendio.
- **Inocuidad, e higiene**, al no emitir ninguna sustancia e impedir el crecimiento de bacterias. Resistencia a la humedad y es inodoro.
- **Fácil de conservar**. El aluminio presenta un mantenimiento sencillo. Gracias a su acabado liso y pulido, el aluminio no atrae el polvo ni la suciedad. Excepto su limpieza, no necesita ningún tipo de mantenimiento.
- El aluminio ofrece un factor de **aislamiento térmico excepciona**l. Una ventana de aluminio garantiza un aislamiento óptimo frente al frío y el calor, y cumple todos los requisitos legales sobre eficiencia energética y el CTE.
- El aluminio ofrece un **aislamiento acústico óptimo**. Un perfil de aluminio puede incorporar sin dificultad cristales de gran espesor, elemento esencial para lograr una buena protección contra el ruido.
- El aluminio garantiza una **total estanqueidad al aire, al agua y al viento**.
- Material con un alto nivel de **seguro antiefracción**, gracias a su resistencia en conjunto con herrajes especiales.
- **Dilata menos** que otros materiales, por ello, es ideal sobre todo para puertas de entrada con cerraduras.

Características técnicas serie alg 65 Óptima

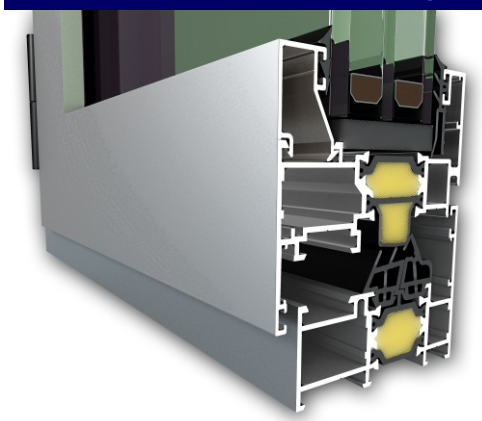

alg 65 Óptima

Carpintería practicable con **Rotura de puente térmico.**
Junta abierta con junta central.

Sección de marco: ..... **65** mm.
Sección de Hoja : ..... **72** mm.

Poliamida en cerco : .....Varillas de 24 mm. *(PA66 con fibra de vidrio).*
Poliamida en Hoja : .....Varillas de 27 y 24 mm. *(PA66 con fibra de vidrio).*

Apertura Practicable:
Peso por Hoja : **120** Kg. ①

Apertura Oscilo-Batiente:
Peso por Hoja : **130** Kg. ①

Apertura Oscilo-Batiente con Herraje Oculto:
Peso por Hoja : **130** Kg. ①

Medidas máximas por hoja para todas las aperturas:
1.700 mm x **2.500** mm. ①

Galce Vidrio: .....desde 16,5 a 50,5 mm.

① *Consultar tablas de pesos y rangos de aplicación con el Dpto. Técnico-comercial.*

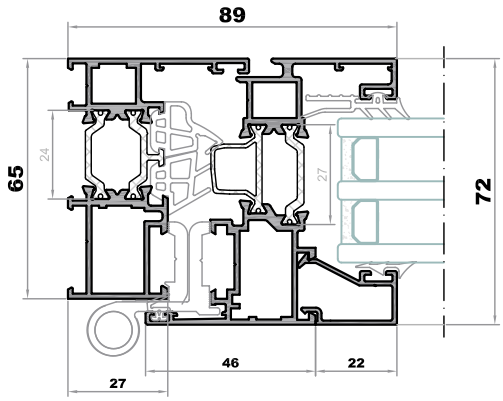

Transmitancia térmica (**U**f marco) desde **2.0** W(m² K)

(**U**h) desde **0.9** W(m² K)

Sistema alg 65 Óptima HQ.
Consultar tipología, dimensiones y vidrio.

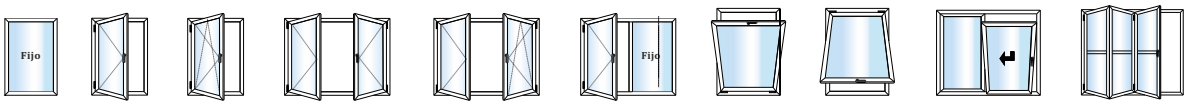

Referen.	Denominación	Diseño	Peso	Perim.	Ix cm^4	Iy cm^4	Wx cm^3	Wy cm^3
16068L	*Cerco ventana alg 65*		1.043	510.0	20.47	5.150	0	0
16064L	*Hoja ventana alg 65.*		1.199	596,0	31.95	9.801	0	0
16088L	*Acople inversora alg 65.*		1.236	612.0	25.87	8.830	0	0
16---L	*Cerco balconera alg 65*		1.523	739.5	0	0	0	0
16218L	*Hoja balconera alg 65*	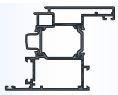	1.735	885.0	0	0	0	0
16---L	*Hoja apert. externa alg 65*	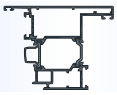	1.738	875.0	0	0	0	0
16197L	*Pilastra ventana alg 65*		1.232	597.2	23.93	8.514	0	0
16---L	*Pilastra ancha alg 65*	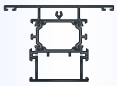	1.664	795.8	0	0	0	0
16---L	*Pilastra ancha Reforzada alg 65*	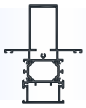	2.300	1.035	117.4	34.44	0	0
16---L	*Zócalo alg 65*	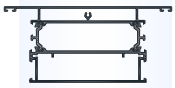	2.555	1195.8	0	0	0	0
628	*Refuerzo postizo pilastra*		1.040	287.2	7.843	11.72	0	0
629	*Tapa refuerzo postizo*		0.283	157.4	0.170	2.420	0	0
8482L	*Unión de cercos alg 65*		0.942	461.2	0	0	0	0
16---L	*Condensación*		1.014	505.1	0	0	0	0
16---	*Vierteaguas cerco alg*		0.402	207.7	0	0	0	0
8428	*Vierteaguas hoja*		0.094	61.6	0.029	0.098	--	--
8412	*Pletina Falleba.*		0.137	47.24	0.0049	0.163	--	--

Referen.	Denominación	Diseño	Peso	Perim.	Ix cm^4	Iy cm^4	Wx cm^3	Wy cm^3
16---	*Solapa clip 30 mm alg*		0.159	89.98	0	0	--	--
16---	*Solapa clip 45 mm alg*		0.211	119.9	0	0	--	--
16---	*Solapa clip 365 mm alg*		0.282	159.9	0	0	--	--
8891	*Acople Mangueton Inf.*		0.315	175.9	1.075	0.839	--	--
8412	*Pletina Falleba.*		0.137	47.24	0.0049	0.163	--	--

PERFILES

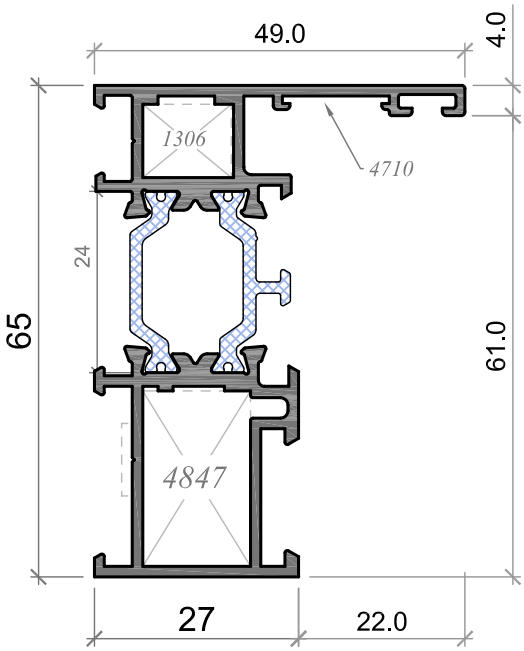

16068L

Cerco ventana alg 65

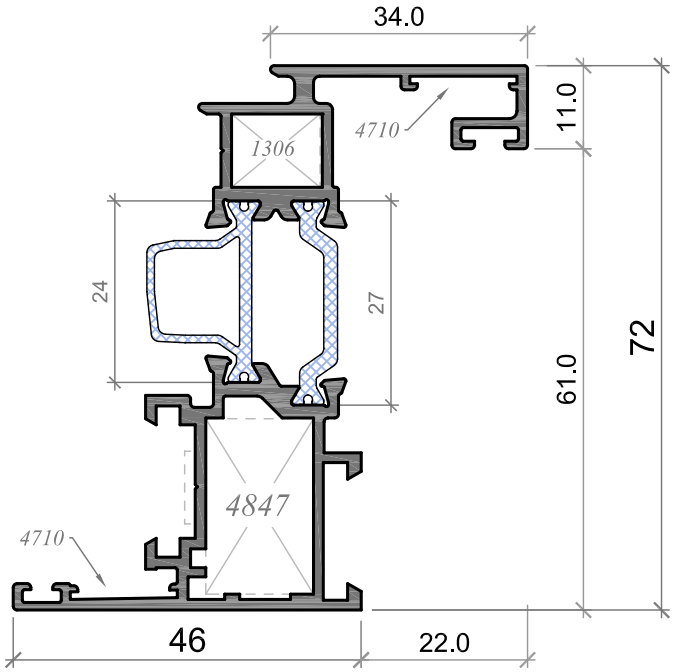

16064L

Hoja ventana alg 65

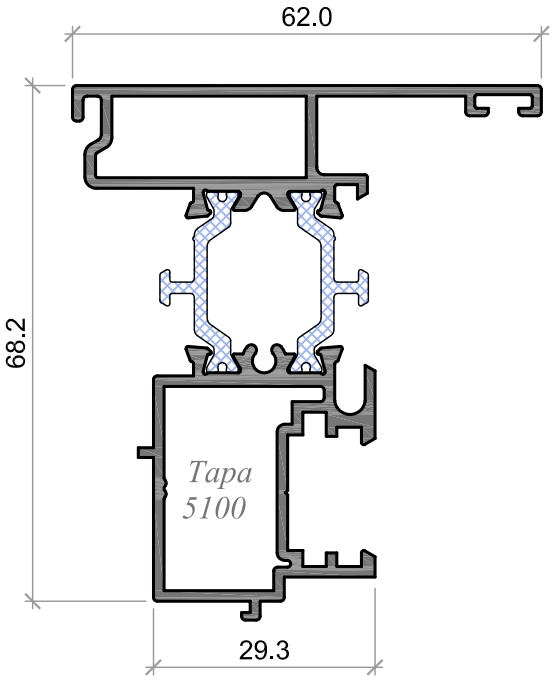

16088L

Acople Inversora alg 65

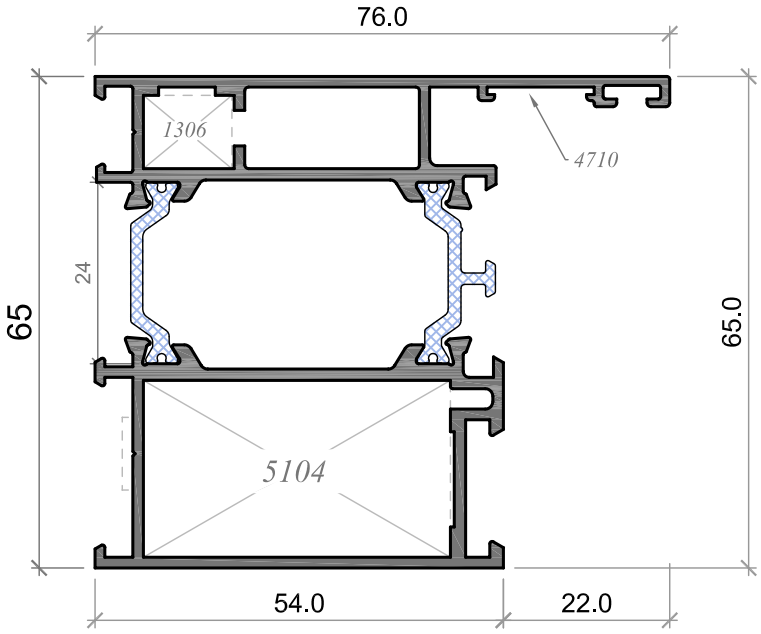

- - - - -L

Cerco balconera alg 65

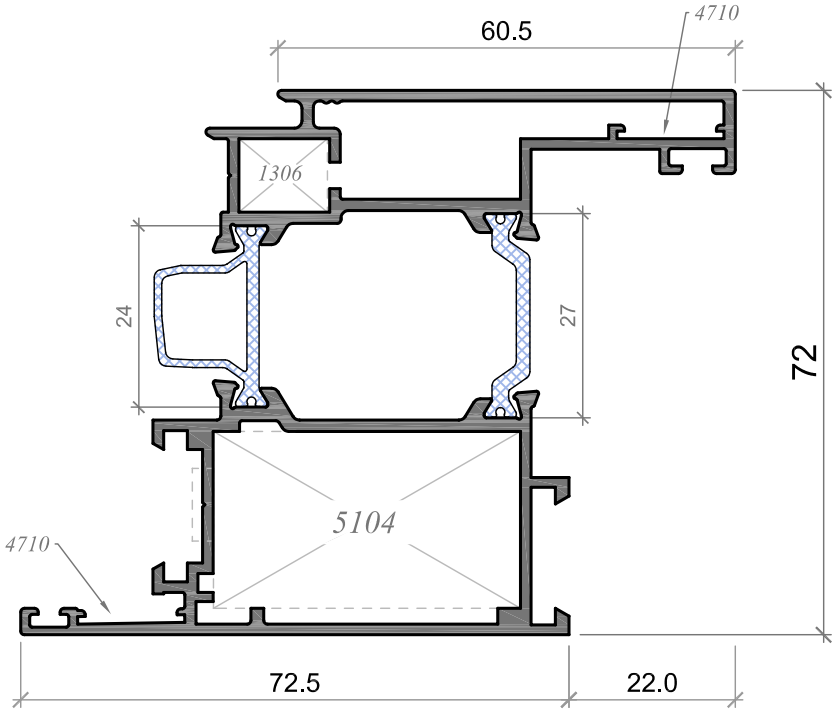

16218L

Hoja balconera alg 65

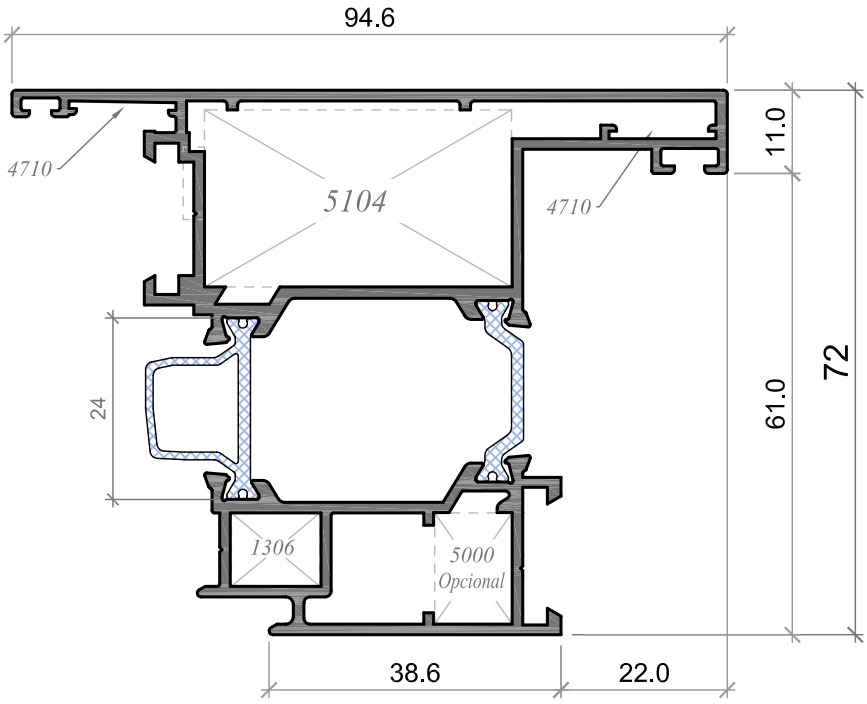

- - - - -L

Hoja apertura externa alg 65

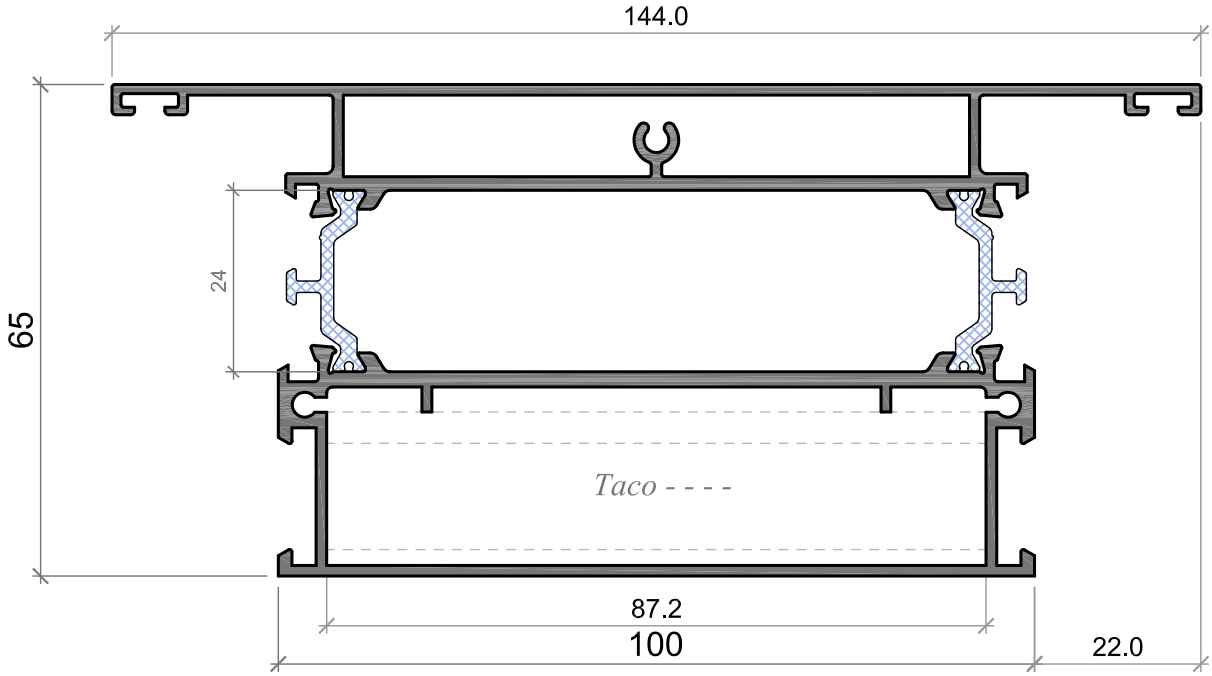

- - - - -L

Zócalo alg 65

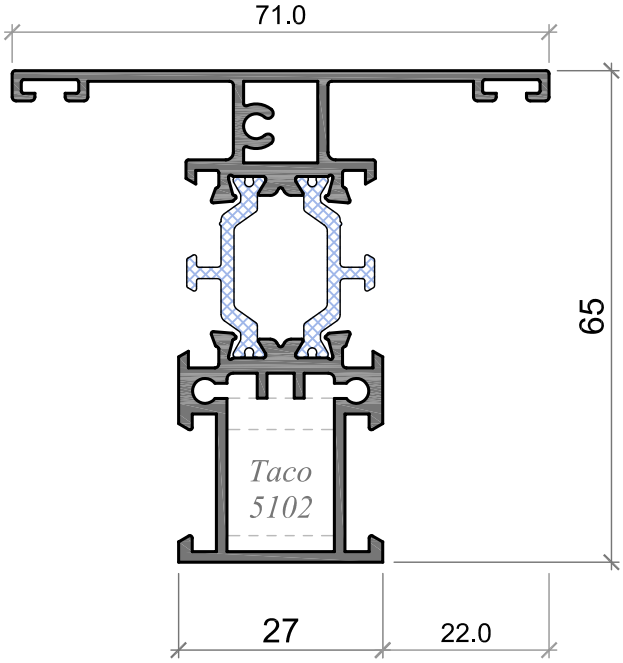

16197L

Pilastra ventana alg 65

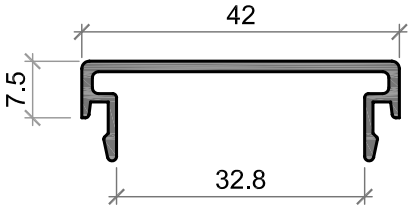

629 6807

Tapa refuerzo postizo

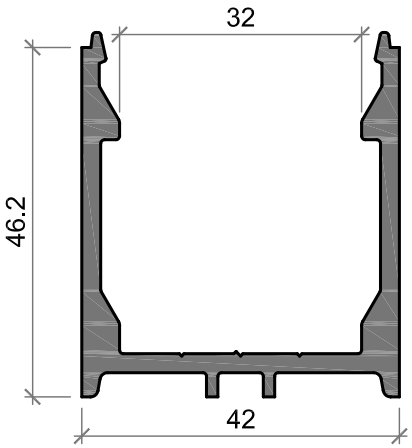

628 6806

Refuerzo postizo pilastras

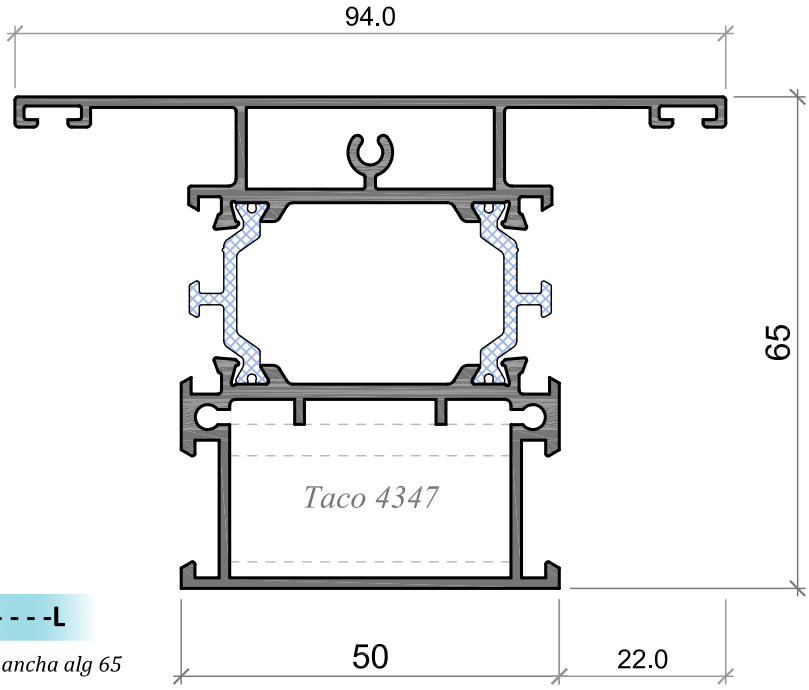

- - - - -L

Pilastra ancha alg 65

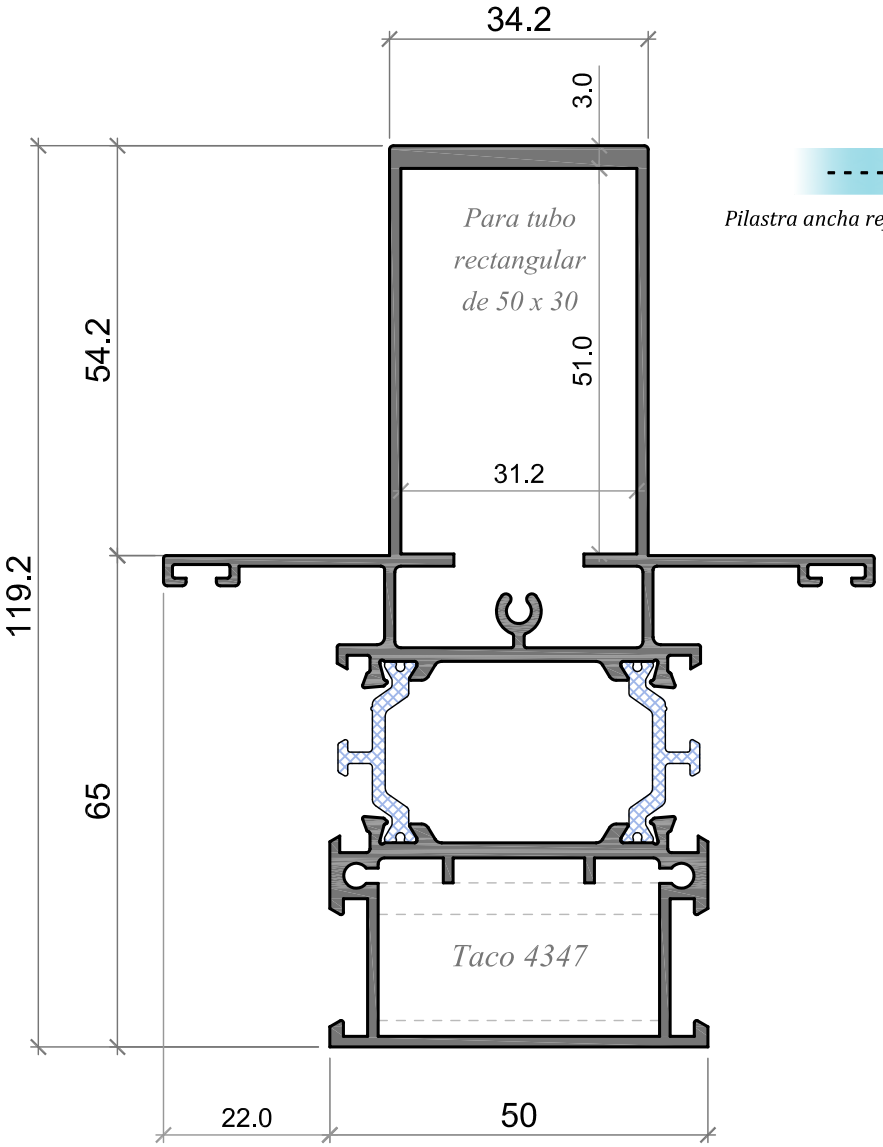

- - - - - L

Pilastra ancha reforzada alg 65

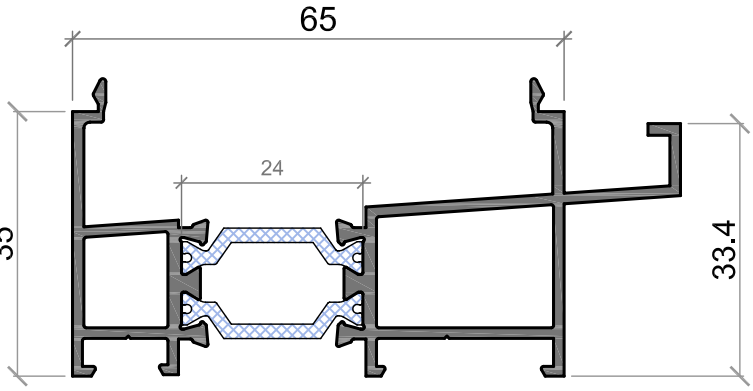

- - - - - L

Condensación alg 65

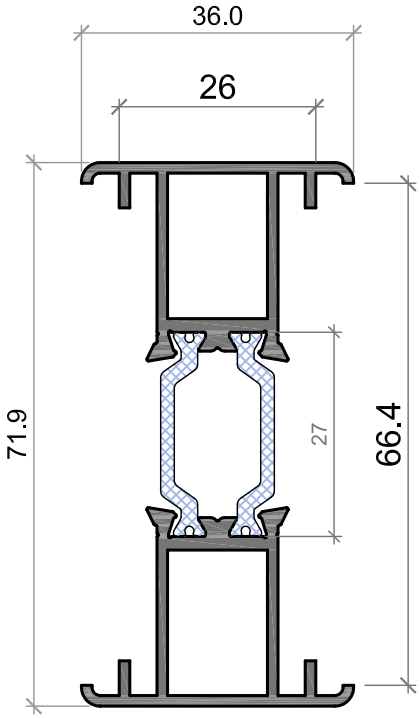

8482 L

Unión de cercos alg 65

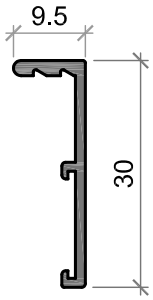

- - - - -

Solapa clip 30 mm. alg

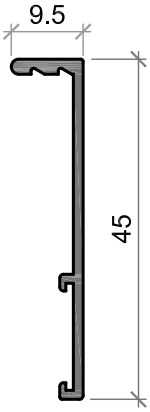

- - - - -

Solapa clip 45 mm. alg

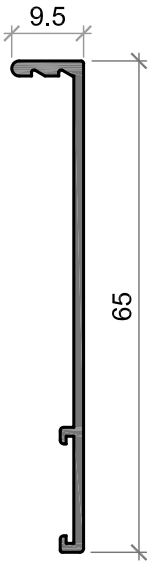

- - - - -

Solapa clip 65 mm. alg

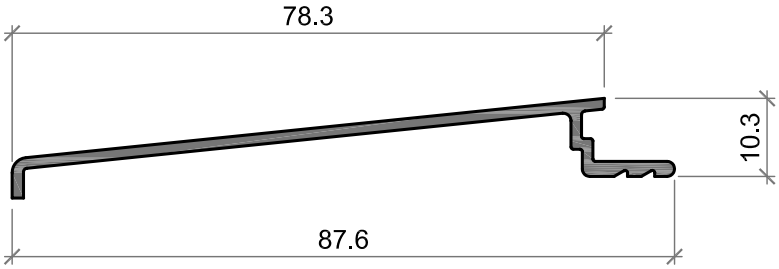

- - - - -

Vierteaguas cerco 78 mm. clip alg

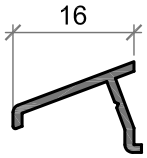

8428

Vierteaguas

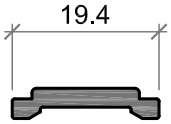

8412

Pletina Falleba

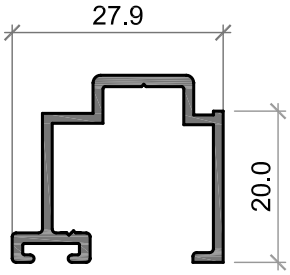

8891

Acople Inf. Manguetón

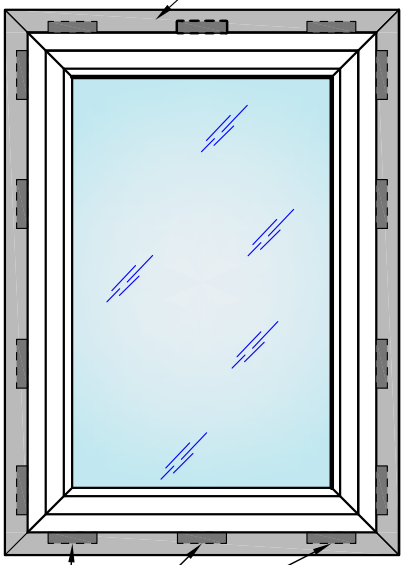

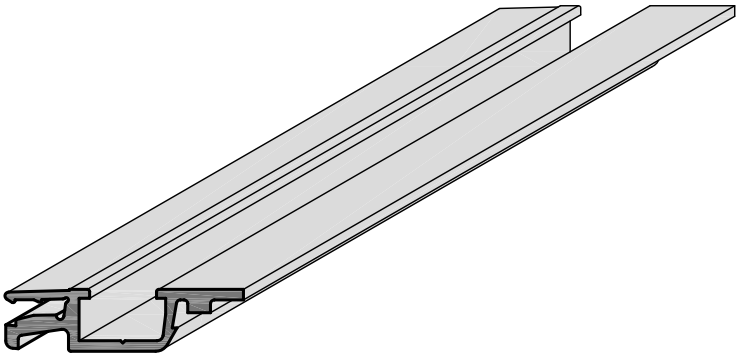

- - - -

Pieza soporte clip interior

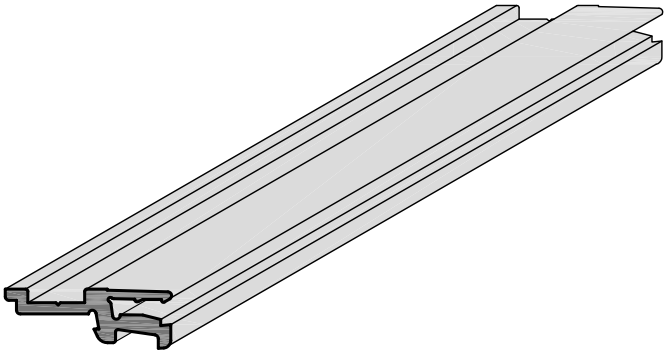

- - - -

Pieza soporte clip exterior

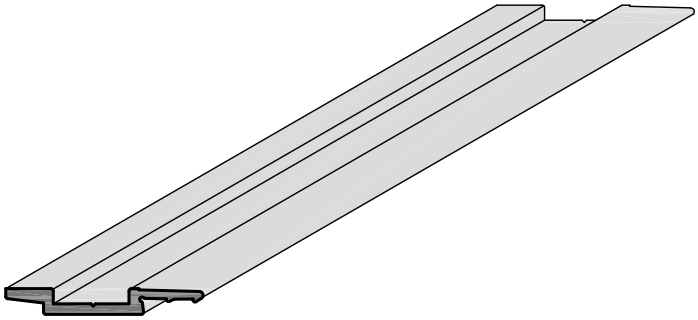

- - - -

Pieza soporte clip plano

ACCESORIOS

ACCESORIOS alg 65 Óptima

REFERENCIA	DENOMINACION	DISEÑO	REFERENCIA	DENOMINACION	DISEÑO
4024	Cremona Euro		**4737**	Cremona ap. externa patillas balcon.	
4025	Kit Cremona Euro		**4398**	Manilla Recuperable	
4019	Cremona Euro Os-Ba		**4707**	Cremona Euro c/llave	
4723	Cremona Prima		**4704**	Cremona desmontable Euro	
4725	Cremona Prima Os-Ba		**1044**	Cierre presión (pequeño)	
4396	Cremona Prima Oro		**5022**	Cremona Industrial Prima	
4395	Cremona Prima Os-Ba Oro		**5023**	Cremona Industrial Euro	
4833	Cremona Practicable Cover		**5079**	Manilla Inox. Recta	
4834	Cremona Oscilo-Bat. Cover		**5080**	Manilla Inox. recta con llave	
4096	Cremona Os-Pa con Llave		**5086**	Manilla Inox. recta acodada	

ACCESORIOS alg 65 Óptima

REFERENCIA	DENOMINACION	DISEÑO	REFERENCIA	DENOMINACION	DISEÑO
4000	Bisagra ventana Ø 16 mm.		**4727**	Bisagra Flash derecha	
4306	Bisagra aligerada Ø 14 mm.		**4728**	Bisagr Flash Izquierda	
4390	Bisagra regleta Ø 14 mm.		**4768**	Bisagra 3º Hoja	
4316	Bisagra apert. externa		**4769**	Bisagra Extremo Jirafa	
4352	Bisagra ventanta 3 hojas		**4010**	Bisagra compas corto relentí	
4389	Bisagra regleta Ø 16mm		**4085**	Bisagra compas largo relentí	
4394	Bisagra Flash Oro		**4011**	Bisagra compás regul. proyectante	
4724	Bisagra Os-Ba Simetrica 2º Hoja		**4002**	Pasador Oculto longitud variable	
4744	Bisagra Puerta 24.5 mm Izda		**4003**	Terminal pletina cremona	
4745	Bisagra Puerta 24.5 mm Derecha		**4739**	Terminal de pletina metálico	

ACCESORIOS alg 65 Óptima

REFERENCIA	DENOMINACION	DISEÑO	REFERENCIA	DENOMINACION	DISEÑO
4840	Kit pasador hoja pasiva metálico (sup. e inf.)		**4366**	Cierre bisagra oculta	
4007	Cierre complementario cremona		**4754**	Retenedor Hoja	
4008	Patín apoyo hoja		**4848**	Microventilación practicable	
4842	Cerradero sup. regulable		**5026**	Bulón regulable	
4720	Cerradero lateral doble	(Zamak)	**4078**	Pieza sujección junquillo curvo	
4005	Cerradero lateral pletina(NYLON)		**4043**	Juego tapas condensación	
4004	Cerradero lat. doble pletina (Nylon)	(Nylon)	**4613**	Mecanismo cuadradillo bidireccional Pract.	
5002	1.Cierre suple. entre hojas		**5081**	Mecanismo cuadradillo unidireccional Os-Ba	
4846	Tercer punto de Cierre		**4714**	Kit Cremona Euro 1 Hoja	4003 x 2 4025 4005 x 2
4009	Cierre cangrejo interno		**4380**	Kit Cremona Euro 2 Hojas (sin cremona)	4002 x 2 4003 x 2 4025 4004 x 2 (Plástico) 4008

ACCESORIOS alg 65 Óptima

REFERENCIA	DENOMINACION	DISEÑO	REFERENCIA	DENOMINACION	DISEÑO
4337	Embellecedor salida agua c/membrana		**4347**	Taco pilastra ancha balconera	
4035	Embellecedor salida agua		**5100**	Juego tapajuntas acople alg 65	
4847	Escuadra cerco y hoja		**- - - -**	Pieza soporte clip Interior	
1306	Escuadra exterior		**- - - -**	Pieza soporte clip Exterior	
5104	Escuadra balconera alg		**- - - -**	Pieza soporte clip plano	
5000	Escuadra apertura externa		**5084**	Refuerzo junta central alg 55	
5015	Plantilla escuadra apertura externa		**5073**	Junta central	
4710	Escuadra alineamiento 14 mm.	14	**5105**	Ángulo vulcanizado junta central	
4039	Escuadra alineamiento inox.		**5085**	Junta perimetral hoja alg	
5102	Taco pilastra ventana alg		**4850**	Junta exterior acristalamiento c/alas	

ACCESORIOS alg 65 Óptima

REFERENCIA	DENOMINACION	DISEÑO	REFERENCIA	DENOMINACION	DISEÑO
4057	Goma exterior de acristalamiento		**5051**	Banda aislante vidrio 9 x 40	
4089	Goma interior de acristal. de 2 a 4 mm.		**5097**	Banda aislante cerco 5 x 26	
4090	Goma interior de acristal. de 4 a 6 mm.		**5090**	Termoasilante 19 x 13 [D] *(En barras de 700 mm.)*	
4091	Goma interior de acristal. de 6 a 8 mm.		**5091**	Termoasilante 10 x 12 [E] *(En barras de 700 mm.)*	
5053	Goma interior de acristal. de 8 a 10 mm.		**5092**	Termoasilante 19 x 9,5 [G] *(En barras de 700 mm.)*	
4379	Junta acústica cerco		**5109**	Termoasilante 14,5 x 17 [R] *(En barras de 700 mm.)*	
4303	Junta acústica cerco		**- - - -**	Fresa cerco alg 65 Óptima	
4741	Goma para batiente		**- - - -**	Fresa Hoja alg 65 Óptima	
- - - -	Junta perimetral base rígida alg		**- - - -**	Útil alg 75 Máxima	
4994	Tapa rígida canal				

ACCESORIOS alg 55 Estándar

REFERENCIA	DENOMINACION	DISEÑO	REFERENCIA	DENOMINACION	DISEÑO
HERRAJE INDUSTRIAL					
5022	Cremona Industrial Prima				
5023	Cremona Industrial Euro				
5024	Herraje Os-Ba Industrial				
CERRADURAS					
4753	Cerradura vertical tradicional con palanca deslizante	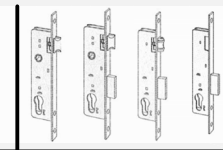	**4865**	Cerradura sobrepuesta copmacta de seguridad multipunto (3 puntos)	
4755	Cerradura vertical de seguridad con palanca basculante				
4790	Cerradura de cámara Europea para pletina falleba				

Grupo Alugom

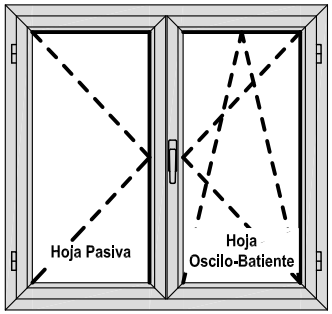

- El mecanismo base Oscilo-Batiente *(ref.:* **4716***)* comprende todo el accesorio que no esta recuadrado con linea discontinua e indicado con su referencia particular.
- Detalle A (*) : Plantilla para el correcto posicionamiento de los brazos Tipo 1 ó Tipo 2.

Mecanizado en esquina para paso de pletina
Detalle A (*)

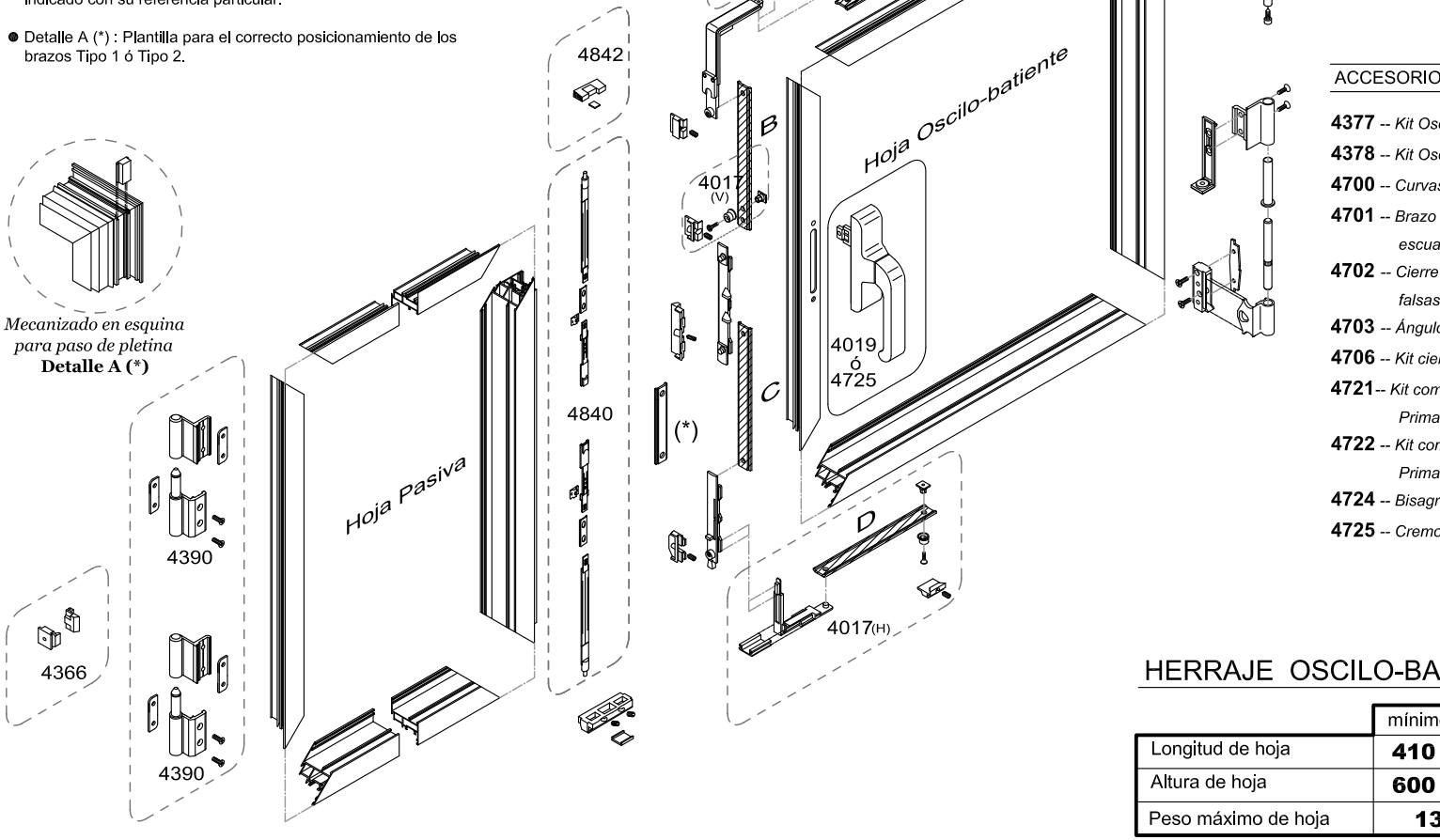

ACCESORIOS VARIOS

4377 -- *Kit Oscilo brazo largo.*
4378 -- *Kit Oscilo brazo corto.*
4700 -- *Curvas y falsas escuadras.*
4701 -- *Brazo base curvas y falsas escuadras.*
4702 -- *Cierre suple. curvas y falsas escuadras.*
4703 -- *Ángulo de reenvío variable.*
4706 -- *Kit cierre suplementario.*
4721-- *Kit compás largo cremona Prima.*
4722 -- *Kit compás lcorto cremona Prima.*
4724 -- *Bisagra simétrica 2ª hoja.*
4725 -- *Cremona Prima.*

HERRAJE OSCILO-BATIENTE

	mínimo	máximo
Longitud de hoja	**410**	**1700**
Altura de hoja	**600**	**2500**
Peso máximo de hoja	**130** Kgs.	

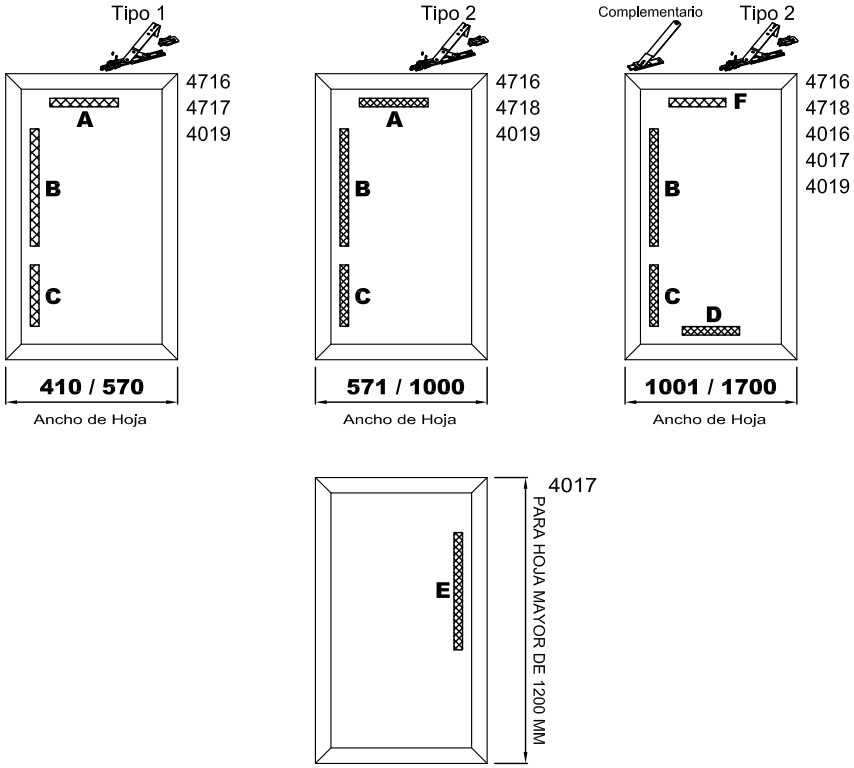

FORMULAS PARA EL CORTE DE LAS PLETINAS	
A (Tipo 1) = Ancho de Hoja - **355** mm.	**D** = $\frac{\text{Ancho de Hoja}}{2}$ - **69** mm.
A (Tipo 2) = Ancho de Hoja - **510** mm.	**E** = $\frac{\text{Ancho de Hoja}}{2}$ - **69** mm.
B = Altura de Hoja - Altura de Cremona - **207** mm.	
C = Altura de Cremona - **207** mm.	**F** = Ancho de Hoja - **607** mm.

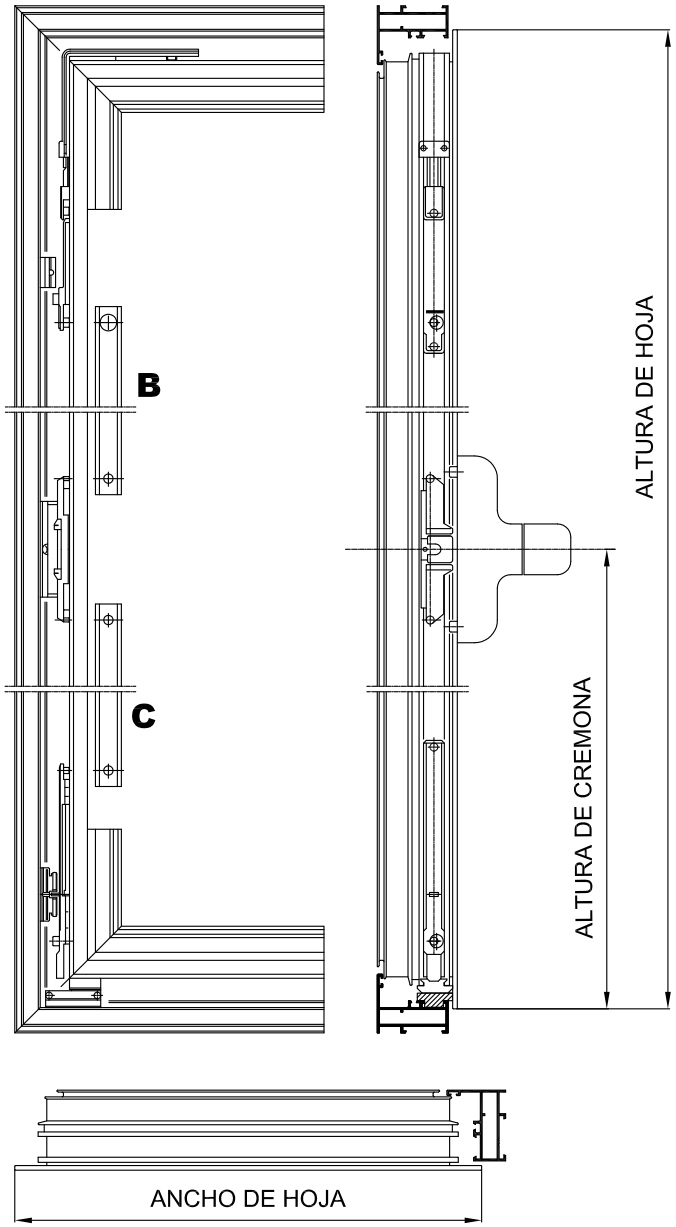

HERRAJE OSCILO-BATIENTE - Tabla de Pletinas

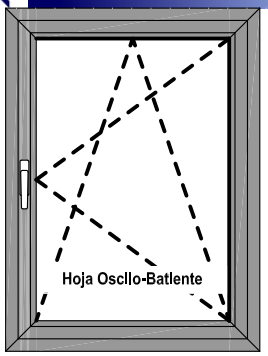

ACCESORIOS VARIOS

5028 -- *Mecanismo cierre par cremona O-B (Oculto)*
5029 -- *Mecanismo cierre para cuadradillo O-B (Oculto)*
5045 -- *Compás **T1** (Corto) DERECHA*
5046 -- *Compás **T1** (Corto) IZQUIERDA*
5047 -- *Compás **T2** (Largo) DERECHA*
5048 -- *Compás **T2** (Largo) IZQUIERDA*
5034 -- *Juego Espesores 2 mm.*
5035 -- *Refuerzo 130 - 170 mm.*
5036 -- *Compás suplementario (Oculto)*
5037 -- *Angulo de reenvío suplemen.vertical (Oculto)*
4017 -- *Cierre sumplementario Horizontal*
5038 -- *Kit bisagra oculta 2ª hoja DERECHA*
5039 -- *Kit bisagra oculta 2ª hoja IZQUIERDA*
4366 -- *Cierre oculto intermedio*
5040 -- *Limitador de apertura*
4010 -- *Compas corto ralentí (150 mm)*
4085 -- *Compas largo ralentí (250 mm)*
4754 -- *Retenedor de hoja*
4725 -- *Cremona PRIMA*
4019 -- *Cremona EURO*
5041 -- *Kit H.Oculto cremona compás corto T1 Decha.*
5042 -- *Kit H.Oculto cremona compás corto T1 Izda.*
5043 -- *Kit H.Oculto cremona compás largo T2 Decha.*
5044 -- *Kit H.Oculto cremona compás largo T2 Izda.*
5056 -- *Kit H.Oculto manilla compás corto T1 Decha.*
5057 -- *Kit H.Oculto manilla compás corto T1 Izda.*
5058 -- *Kit H.Oculto manilla compás largo T2 Decha.*
5059 -- *Kit H.Oculto manilla compás largo T2 Izda.*
5081 -- *Mecanismo cuadradillo unidirecci. Os-Ba*
5079 -- *Manilla Premium Inox Recta*
5080 -- *Manilla Premium Inox con llave*
5086 -- *Manilla Premium Inox acodada*

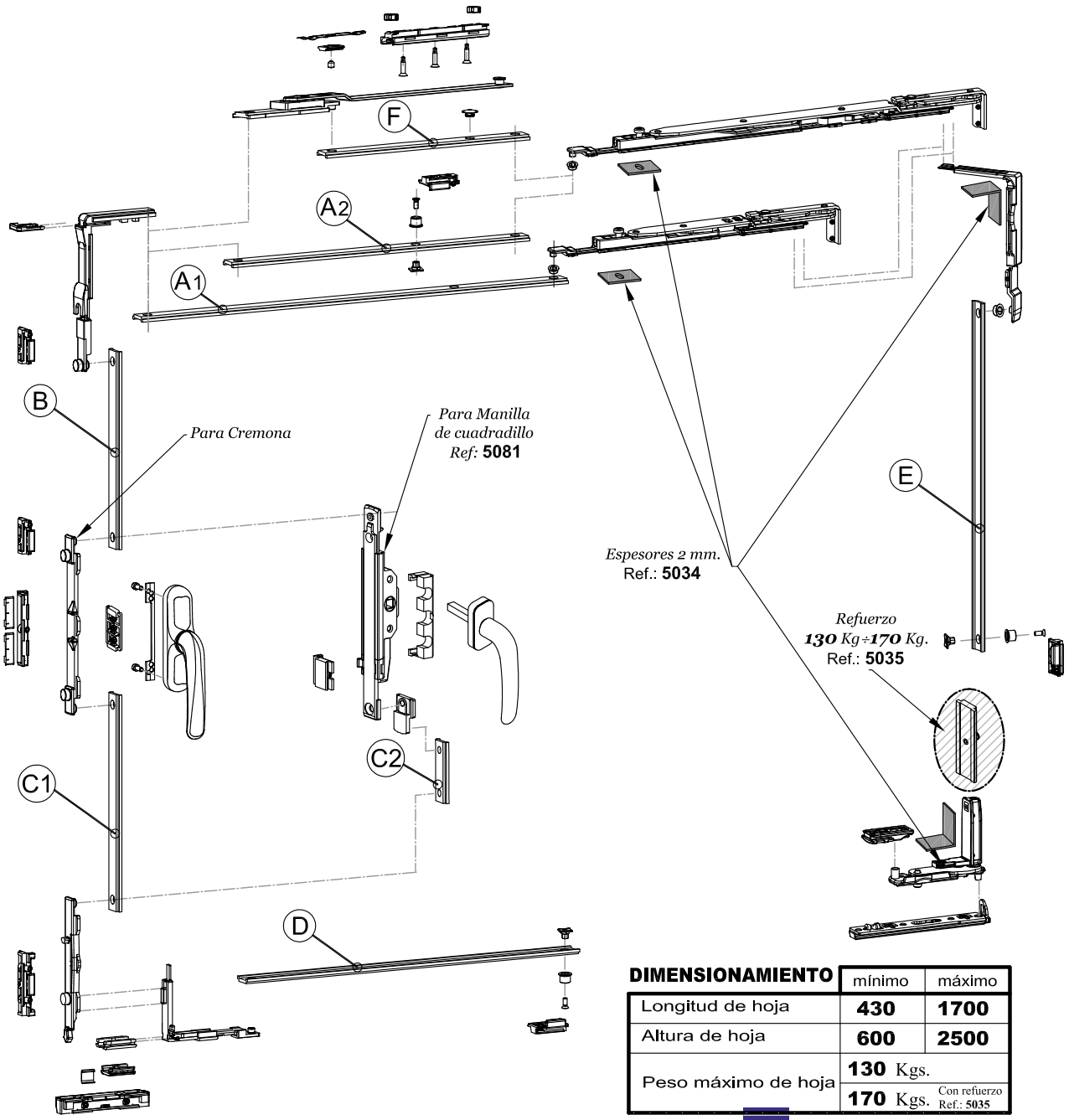

DIMENSIONAMIENTO	mínimo	máximo
Longitud de hoja	430	1700
Altura de hoja	600	2500
Peso máximo de hoja	130 Kgs.	
	170 Kgs. Con refuerzo Ref.: 5035	

HERRAJE OCULTO - Os-Ba. Cámara EUROPEA

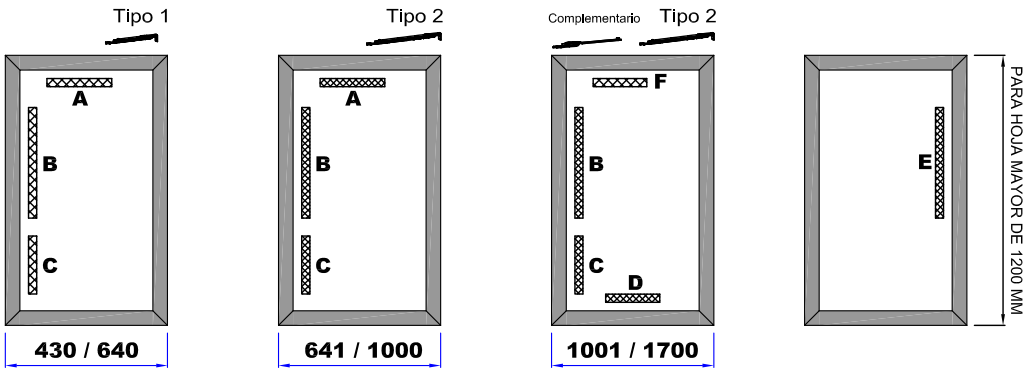

430 / 640	641 / 1000	1001 / 1700	
5028 -- *Para Cremona*	**5028** -- *Para Cremona*	**5028** -- *Para Cremona*	**5037**
5029 -- *Para Cuadrad.*	**5029** -- *Para Cuadrad.*	**5029** -- *Para Cuadrad.*	**4846**
5045 -- *Apert. Derecha*	**5047** -- *Apert. Derecha*	**5047** -- *Apert. Derecha*	
5046 -- *Apert. Izda.*	**5048** -- *Apert. Izda.*	**5048** -- *Apert. Izda.*	
4019 -- *Cremona EURO*	**4019** -- *Cremona EURO*	**4019** -- *Cremona EURO*	
4725 -- *Cremona PRIMA*	**4725** -- *Cremona PRIMA*	**4725** -- *Cremona PRIMA*	
5034	**5034**	**5034**	
		5036	
		4017	

Para Pesos de **130** Kg. hasta **170** Kg. añadir la ref.: **5035**

FORMULAS PARA EL CORTE DE LAS PLETINAS

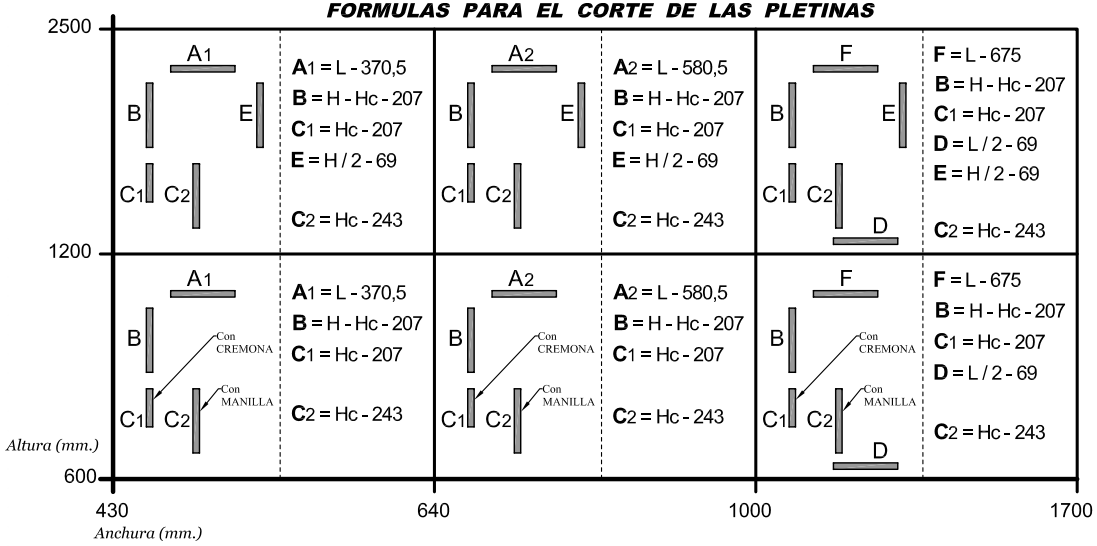

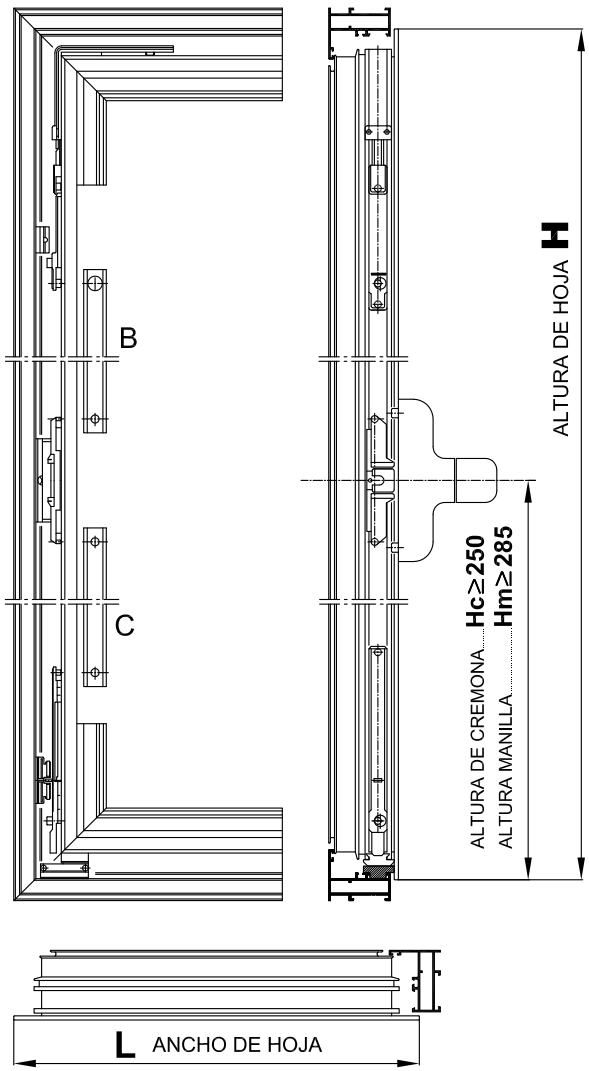

HERRAJE OCULTO - Os-Ba. Tabla de Pletinas

ACCESORIO HERRAJE OCULTO

REFERENCIA	DENOMINACION	DISEÑO
4017	Cierre suplementario Vertical	
4025	Cremona Prima.	
4019	Cremona Euro	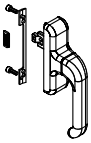
5041	Kit Cremona Hoja Oculta Compás CORTO T1 **Derecha** 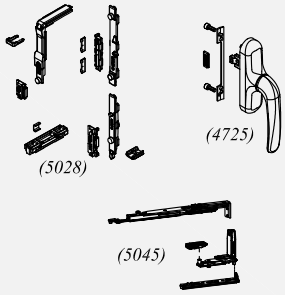	
5042	Kit Cremona Hoja Oculta Compás CORTO T1 **Izquierda** 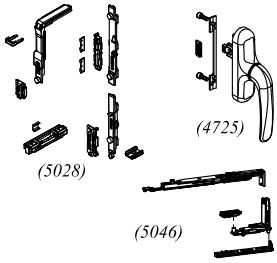	

REFERENCIA	DENOMINACION	DISEÑO
5043	Kit Cremona Hoja Oculta Compás LARGO T2 **Derecha** 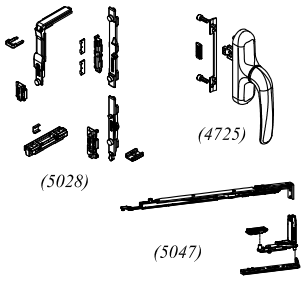	
5044	Kit Cremona Hoja Oculta Compás LARGO T2 **Izquierda** 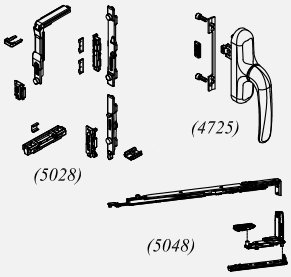	
5028	Mecanismo Os-Ba Hoja Oculta. (para cremona) 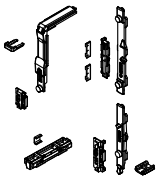	
5029	Mecanismo Os-Ba Hoja Oculta. (para manilla) 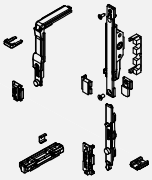	

ACCESORIOS HERRAJE OCULTO

REFERENCIA	DENOMINACION	DISEÑO	REFERENCIA	DENOMINACION	DISEÑO
5045	Compás Corto T1 Derecha		**5040**	Limitador de apertura	
5046	Compás Corto T1 Izquierda		**5079**	Manilla Inox. Recta	
5047	Compás Largo T2 Derecha		**5080**	Manilla Inox. recta con llave	
5048	Compas Largo T2 Izquierda		**5081**	Mecanismo cuadradillo unidireccional Os-Ba	
5034	Kit espesores 2 mm.				
5035	Refuerzo 130 ÷ 170				
5036	Compás suplementario herraje oculto				
5037	Ángulo de reenvío suplementario vertical				
5038	Kit Bisagras H. Oculto 2ª hoja. **Derecha**				
5039	Kit Bisagras H. Oculto 2ª hoja. **Izquierda**				